Z-24
Via TANARI 42
Piano Primo

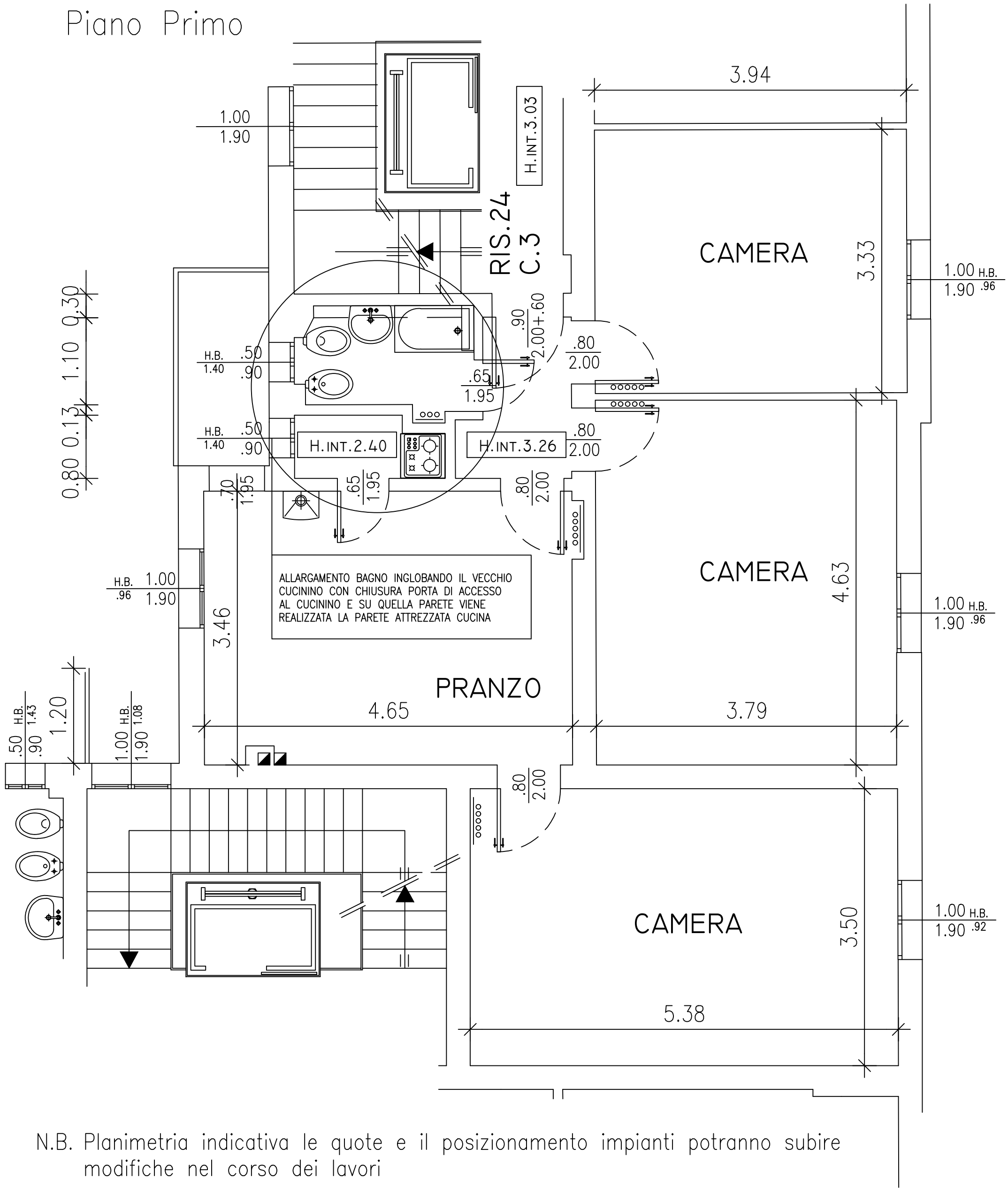

N.B. Planimetria indicativa le quote e il posizionamento impianti potranno subire modifiche nel corso dei lavori